ՀԵՆԱՐԱՆ

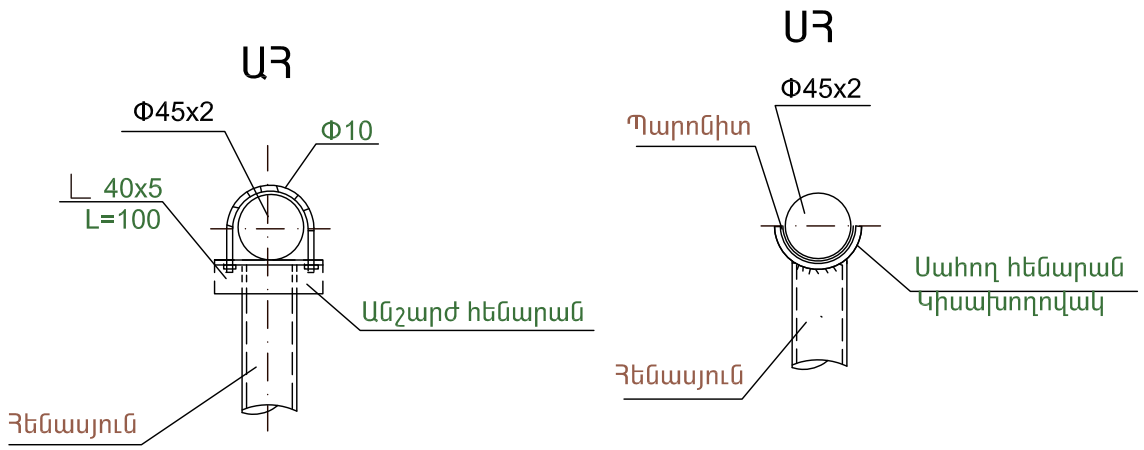

ՀԵՆԱՍՅՈՒՆ -3,4 ՀԻՄՔ.

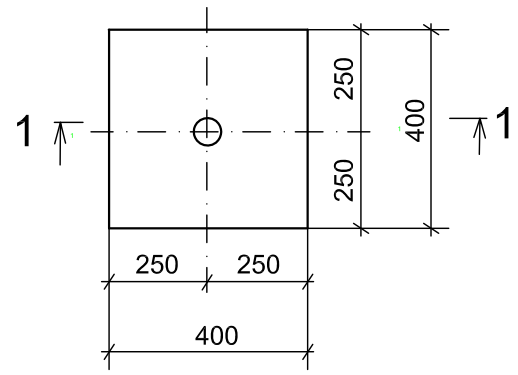

ՀԵՆԱՍՅՈՒՆ -1,2 ՀԻՄՔ.

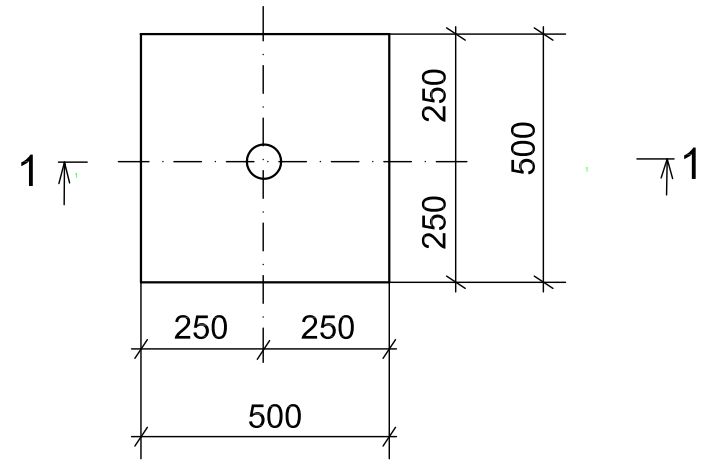

ՀԱՆԳՈՒՅՑ "Ա"

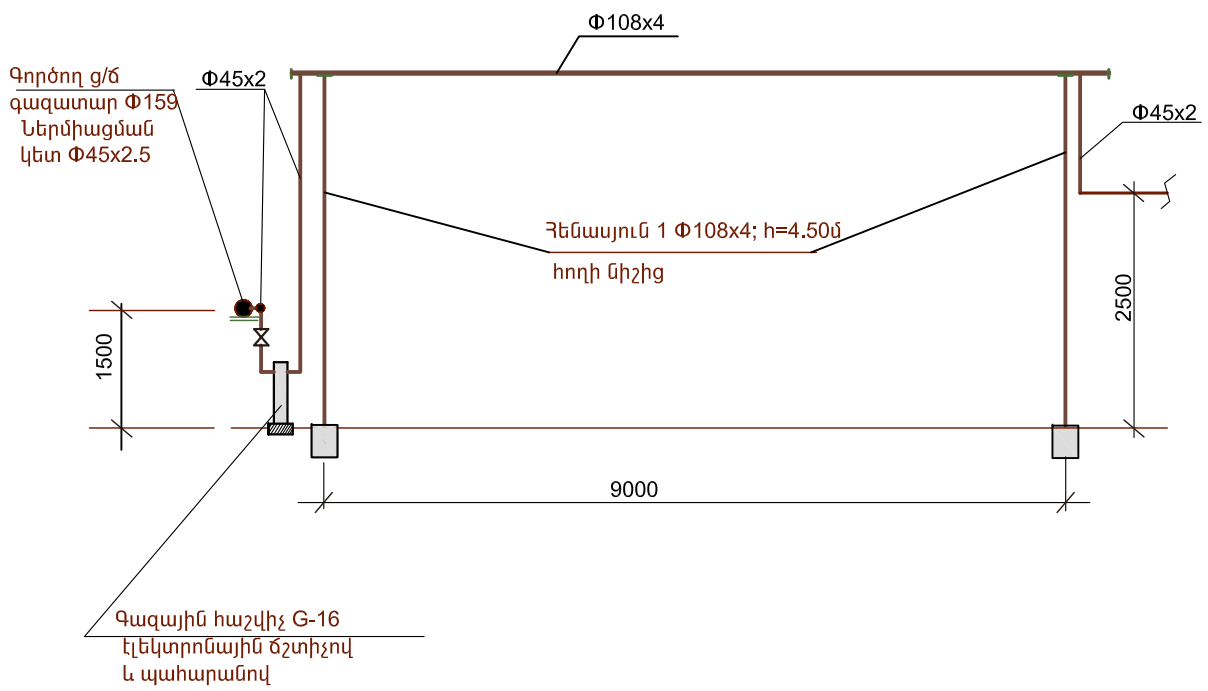

1-1

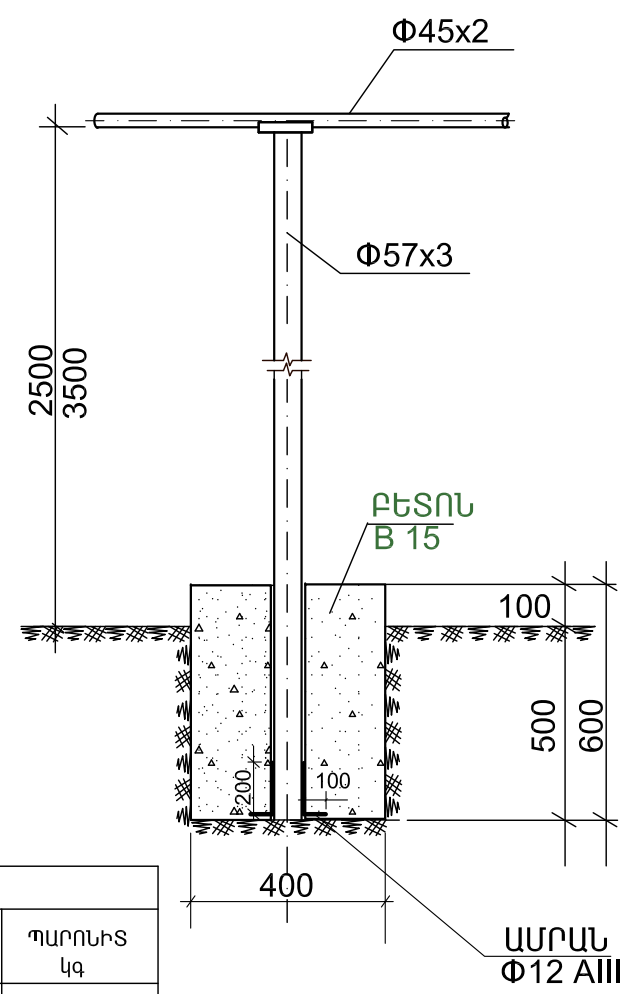

1-1

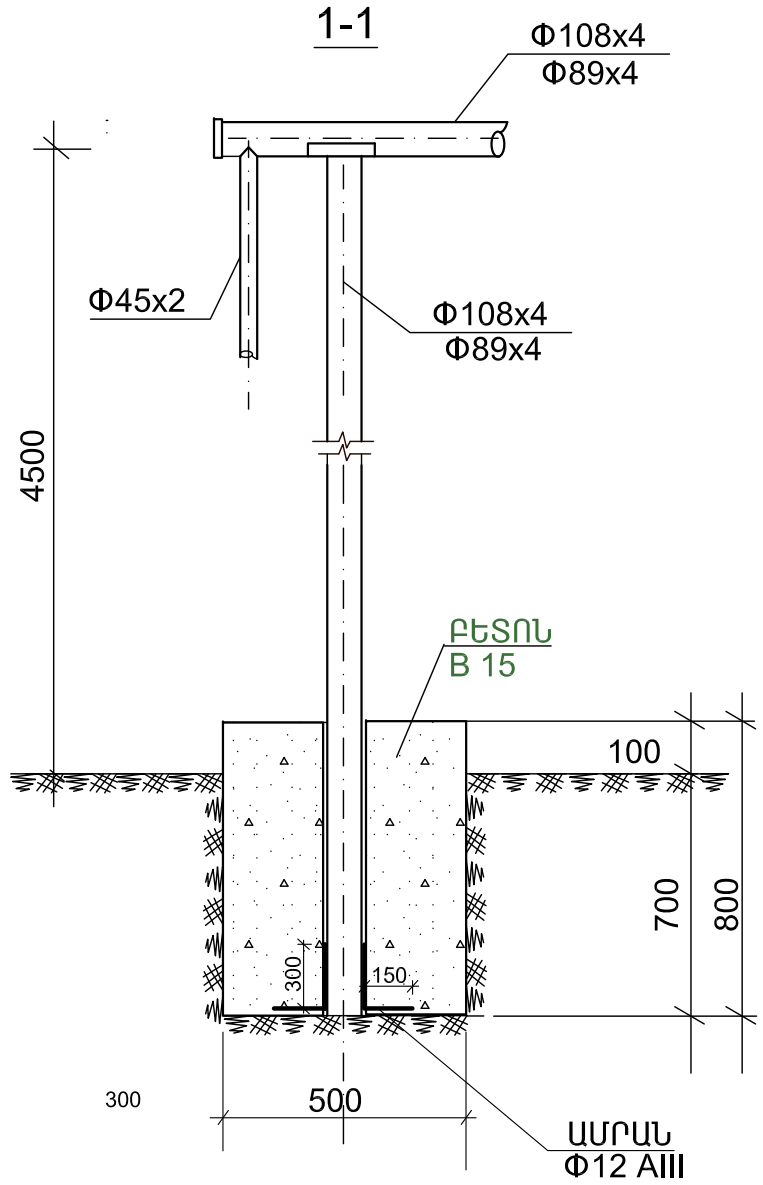

ԱՆՎԱՆՈՒՄ	ԲԱՐՁՐ. H(մ)	ՔԱՆԱԿ հատ	1 ՀԵՆԱՐԱՆԻ ՆՅՈՒԹԱՁԱԽՍ						
			ԽՈՂՈՎԱԿ Φ108x4 մ.	ԽՈՂՈՎԱԿ Φ89x4 մ.	ԽՈՂՈՎԱԿ Φ57x3 մ.	ԱՄՐԱՆ Φ12 AIII կգ	ՁԵՎԱՎՈՐ ՄԱՍԵՐ կգ.	ԲԵՏՈՆ B 15 մ^3	ՊԱՐՈՆԻՏ կգ
ՀԵՆԱՍՅՈՒՆ 1	4.5	2	5.20	——	——	1.8	1.0	0.2	0.2
ՀԵՆԱՍՅՈՒՆ 2	4.5	2	——	5.20	——	1.8	0.8	0.2	0.2
ՀԵՆԱՍՅՈՒՆ 3	3.5	10	——	——	4.00	1.2	0.5	0.1	0.1
ՀԵՆԱՍՅՈՒՆ 4	2.5	98	——	——	3.00	1.2	0.5	0.1	0.1

«ԳԼՈՄՄ» ԱԿ	ԼՈՌՈՒ ՄԱՐԶԻ ԳՅՈՒԼԱԳԱՐԱԿ ԳՅՈՒՂԻ ՄԱՆԿԱՊԱՐՏԵԶԻ ՇԵՆՔԻ ԿԱՌՈՒՑՈՒՄ					
	ՏՆՕՐԵՆ	Ռ. ՄԱՆԱՍՅԱՆ		Գազամատակարարում	ՓՈՒԼ	Ա.Ն.
	ՆԱԽԱԳԾԵՑ	Վ.ԳԱՍՊԱՐՅԱՆ		/արտաքին ցանց/	ԹՎԱԿԱՆ	2016
				ՀԵՆԱՍՅՈՒՆԵՐ; ՀԵՆԱՐԱՆՆԵՐ; ՀԱՆԳՈՒՅՑ "Ա"	ԹԵՐԹԵՐ	
					ԹԵՐԹ	□-9